Příslušenství k el. otvíračům
Závorové kontakty a dummy komponenty

effeff
ASSA ABLOY

Proudová zátěž max. 2A

Objednací čísla

Výrobek	Objednací čísla
875-10-29440-05 zav.kontakt P	EL002840
875-10-29440-04 zav.kontakt L	EL002841

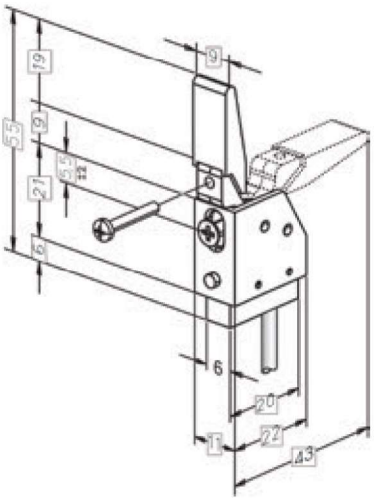

Proudová zátěž max. 2A

Použijte s plechem pro kontakt viz strana 121.

Objednací číslo

Výrobek	Objednací číslo
878-00	EL000781

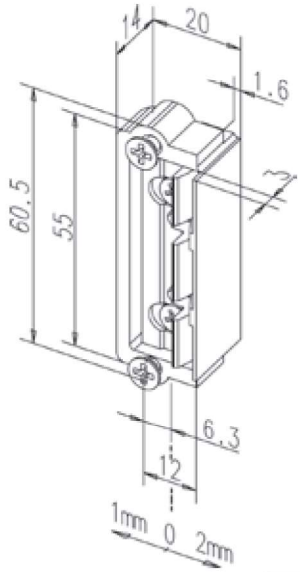

Přípravek pro dodatečnou instalaci. Umožňuje pozdější montáž el. otvírače dle potřeby v budoucnu.

Objednací číslo

Výrobek	Objednací číslo
Dummy pro dodat.instal. 1410-00	EL002017

Elektronické odblokování západky 760-12
Zařízení po zapojení zlepšuje schopnost ODBLOKOVÁNÍ el. otvírače pod zatížením na nejméně 30 kg při provozu na DC napájení. El. otvírač je krátce vybuzen impulzem o délce 0,5s. Kompatibilní s el. otvírači effeff.

Objednací číslo

Výrobek	Objednací číslo
760-12	EL002288